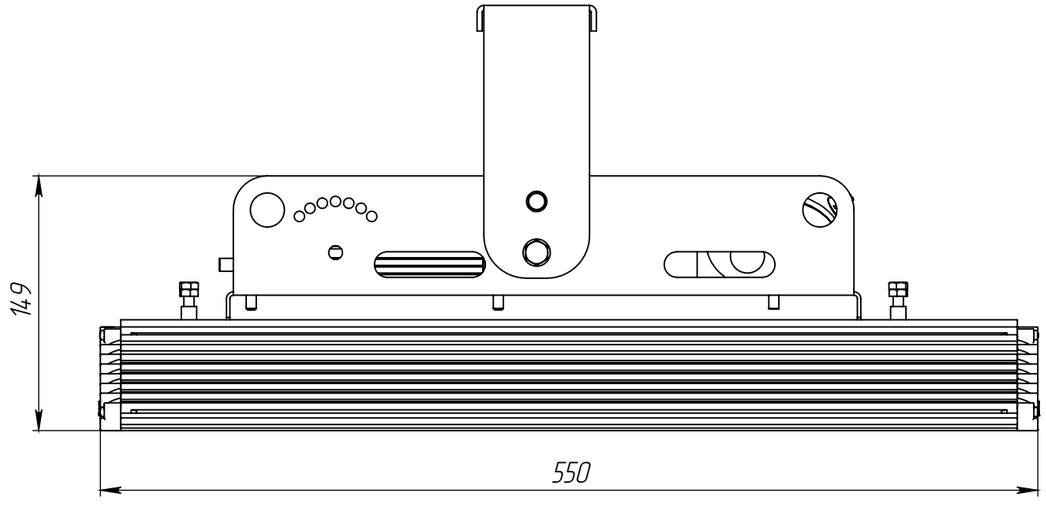
149
550

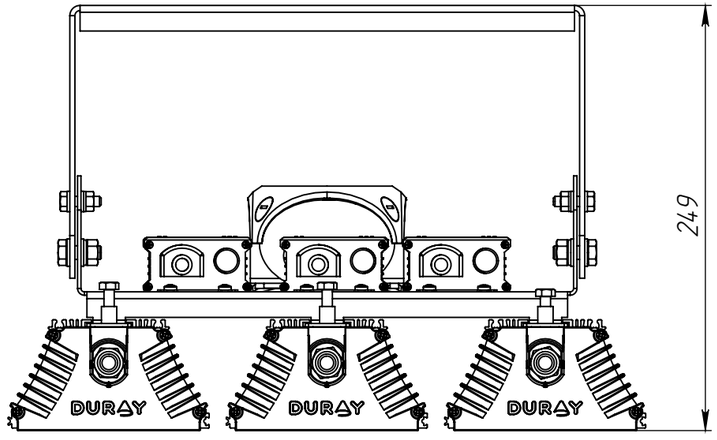
249
DURAY
DURAY
DURAY

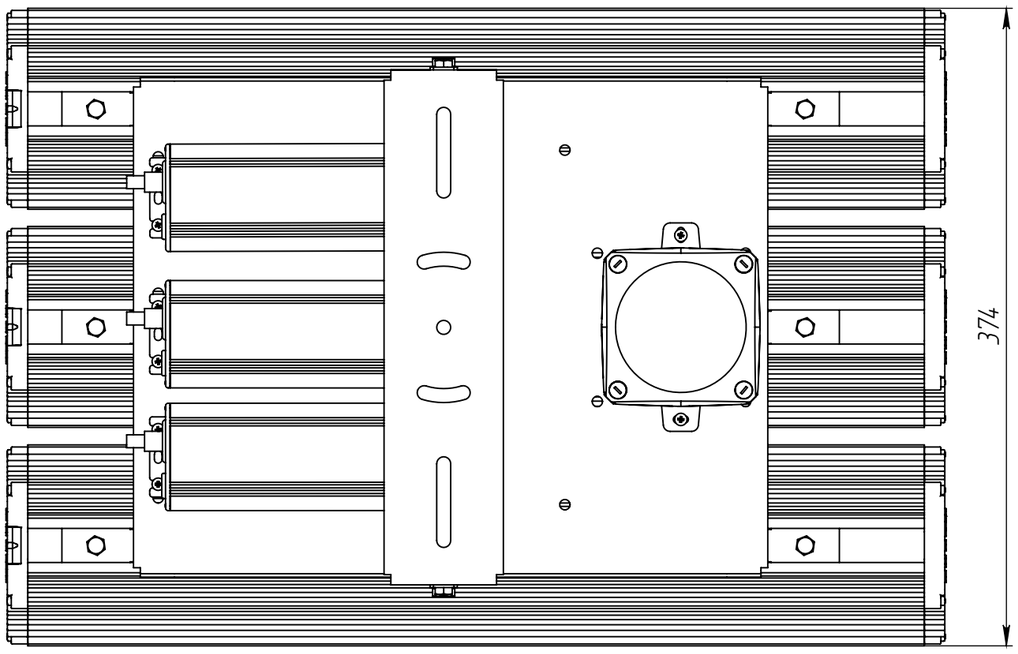
374